成 年 女 子

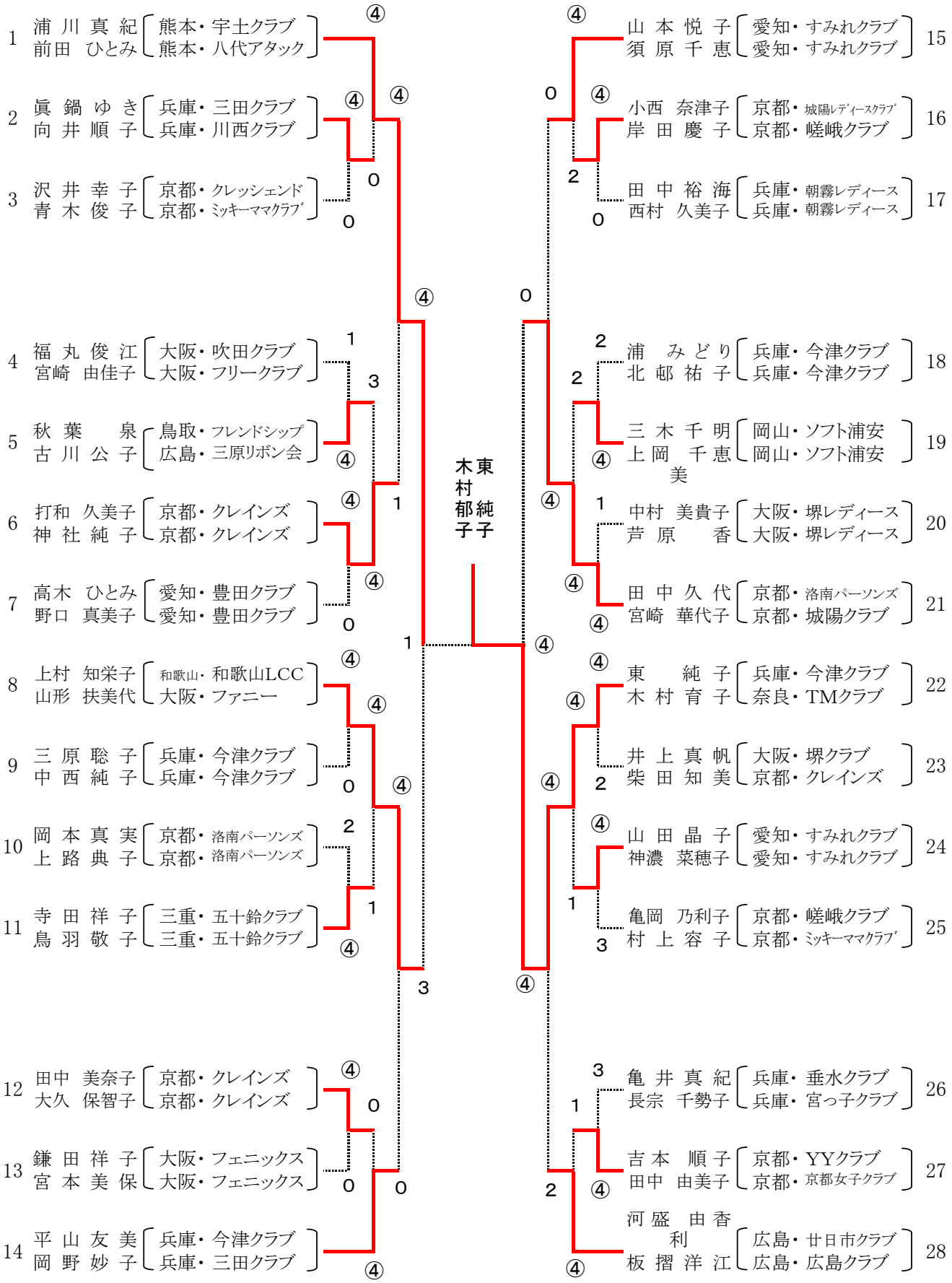
1 浦川真紀 熊本・宇土クラブ / 前田ひとみ 熊本・八代アタック
2 眞鍋ゆき 兵庫・三田クラブ / 向井順子 兵庫・川西クラブ
3 沢井幸子 京都・クレッシェンド / 青木俊子 京都・ミッキーママクラブ
4 福丸俊江 大阪・吹田クラブ / 宮崎由佳子 大阪・フリークラブ
5 秋葉泉 鳥取・フレンドシップ / 古川公子 広島・三原リボン会
6 打和久美子 京都・クレインズ / 神社純子 京都・クレインズ
7 高木ひとみ 愛知・豊田クラブ / 野口真美子 愛知・豊田クラブ
8 上村知栄子 和歌山・和歌山LCC / 山形扶美代 大阪・ファニー
9 三原聡子 兵庫・今津クラブ / 中西純子 兵庫・今津クラブ
10 岡本真実 京都・洛南パーソンズ / 上路典子 京都・洛南パーソンズ
11 寺田祥子 三重・五十鈴クラブ / 鳥羽敬子 三重・五十鈴クラブ
12 田中美奈子 京都・クレインズ / 大久保智子 京都・クレインズ
13 鎌田祥子 大阪・フェニックス / 宮本美保 大阪・フェニックス
14 平山友美 兵庫・今津クラブ / 岡野妙子 兵庫・三田クラブ
15 山本悦子 愛知・すみれクラブ / 須原千恵 愛知・すみれクラブ
16 小西奈津子 京都・城陽レディースクラブ / 岸田慶子 京都・嵯峨クラブ
17 田中裕海 兵庫・朝霧レディース / 西村久美子 兵庫・朝霧レディース
18 浦みどり 兵庫・今津クラブ / 北邨祐子 兵庫・今津クラブ
19 三木千明 岡山・ソフト浦安 / 上岡千恵美 岡山・ソフト浦安
20 中村美貴子 大阪・堺レディース / 芦原香 大阪・堺レディース
21 田中久代 京都・洛南パーソンズ / 宮崎華代子 京都・城陽クラブ
22 東純子 兵庫・今津クラブ / 木村育子 奈良・TMクラブ
23 井上真帆 大阪・堺クラブ / 柴田知美 京都・クレインズ
24 山田晶子 愛知・すみれクラブ / 神濃菜穂子 愛知・すみれクラブ
25 亀岡乃利子 京都・嵯峨クラブ / 村上容子 京都・ミッキーママクラブ
26 亀井真紀 兵庫・垂水クラブ / 長宗千勢子 兵庫・宮っ子クラブ
27 吉本順子 京都・YYクラブ / 田中由美子 京都・京都女子クラブ
28 河盛由香利 広島・廿日市クラブ / 板摺洋江 広島・広島クラブ
東純子
木村郁子