女　　子（1）

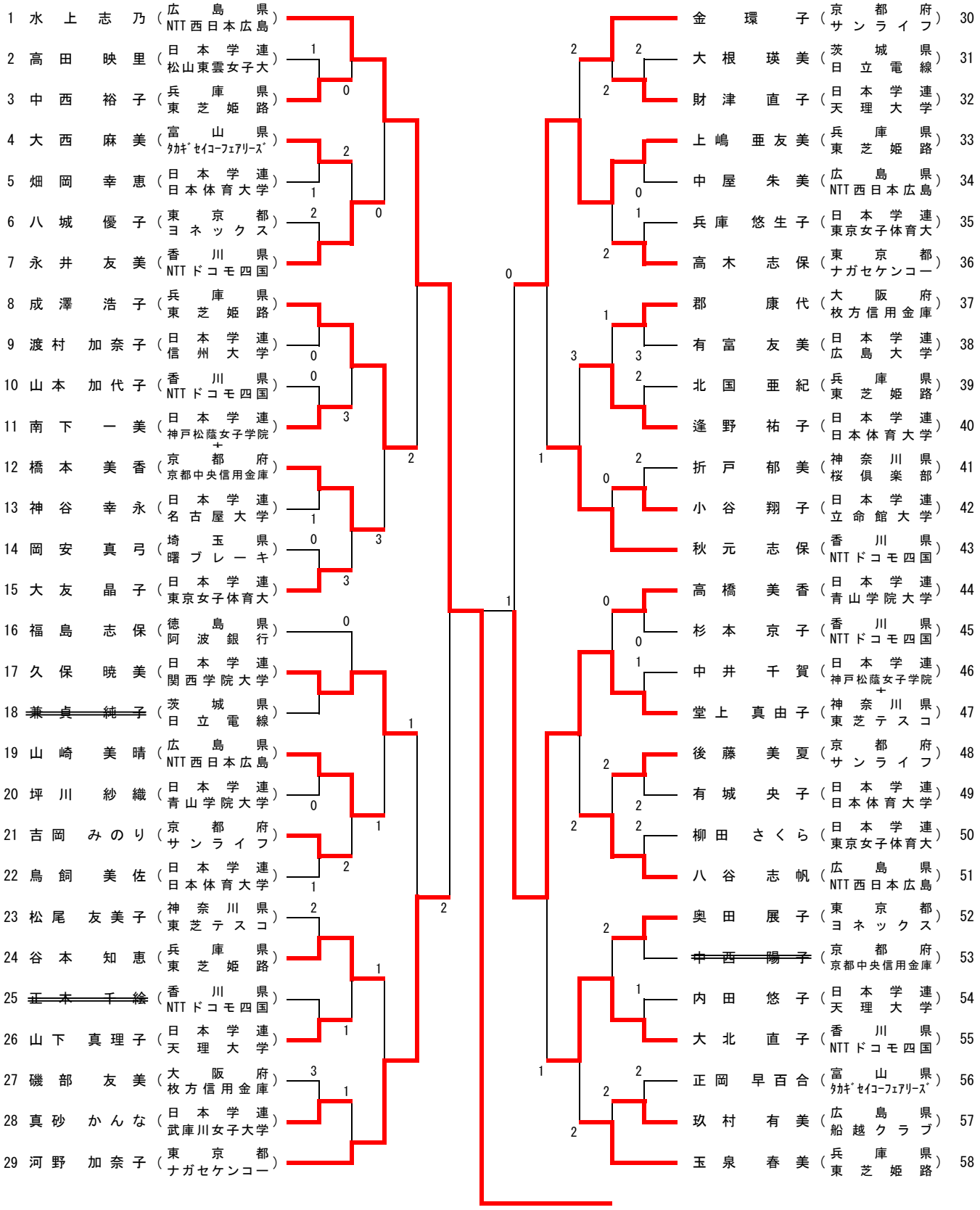
1 水上志乃（広島県 NTT西日本広島）
2 高田映里（日本学連 松山東雲女子大）
3 中西裕子（兵庫県 東芝姫路）
4 大西麻美（富山県 ﾀｶｷﾞｾｲｺｰﾌｪｱﾘｰｽﾞ）
5 畑岡幸恵（日本学連 日本体育大学）
6 八城優子（東京都 ヨネックス）
7 永井友美（香川県 NTTドコモ四国）
8 成澤浩子（兵庫県 東芝姫路）
9 渡村加奈子（日本学連 信州大学）
10 山本加代子（香川県 NTTドコモ四国）
11 南下一美（日本学連 神戸松蔭女子学院＋）
12 橋本美香（京都府 京都中央信用金庫）
13 神谷幸永（日本学連 名古屋大学）
14 岡安真弓（埼玉県 曙ブレーキ）
15 大友晶子（日本学連 東京女子体育大）
16 福島志保（徳島県 阿波銀行）
17 久保暁美（日本学連 関西学院大学）
18 ~~兼貞純子~~（茨城県 日立電線）
19 山崎美晴（広島県 NTT西日本広島）
20 坪川紗織（日本学連 青山学院大学）
21 吉岡みのり（京都府 サンライフ）
22 鳥飼美佐（日本学連 日本体育大学）
23 松尾友美子（神奈川県 東芝テスコ）
24 谷本知恵（兵庫県 東芝姫路）
25 ~~王本千絵~~（香川県 NTTドコモ四国）
26 山下真理子（日本学連 天理大学）
27 磯部友美（大阪府 枚方信用金庫）
28 真砂かんな（日本学連 武庫川女子大学）
29 河野加奈子（東京都 ナガセケンコー）
30 金環子（京都府 サンライフ）
31 大根瑛美（茨城県 日立電線）
32 財津直子（日本学連 天理大学）
33 上嶋亜友美（兵庫県 東芝姫路）
34 中屋朱美（広島県 NTT西日本広島）
35 兵庫悠生子（日本学連 東京女子体育大）
36 高木志保（東京都 ナガセケンコー）
37 郡康代（大阪府 枚方信用金庫）
38 有富友美（日本学連 広島大学）
39 北国亜紀（兵庫県 東芝姫路）
40 逢野祐子（日本学連 日本体育大学）
41 折戸郁美（神奈川県 桜倶楽部）
42 小谷翔子（日本学連 立命館大学）
43 秋元志保（香川県 NTTドコモ四国）
44 高橋美香（日本学連 青山学院大学）
45 杉本京子（香川県 NTTドコモ四国）
46 中井千賀（日本学連 神戸松蔭女子学院＋）
47 堂上真由子（神奈川県 東芝テスコ）
48 後藤美夏（京都府 サンライフ）
49 有城央子（日本学連 日本体育大学）
50 柳田さくら（日本学連 東京女子体育大）
51 八谷志帆（広島県 NTT西日本広島）
52 奥田展子（東京都 ヨネックス）
53 ~~中西陽子~~（京都府 京都中央信用金庫）
54 内田悠子（日本学連 天理大学）
55 大北直子（香川県 NTTドコモ四国）
56 正岡早百合（富山県 ﾀｶｷﾞｾｲｺｰﾌｪｱﾘｰｽﾞ）
57 玖村有美（広島県 船越クラブ）
58 玉泉春美（兵庫県 東芝姫路）

女　　子（2）

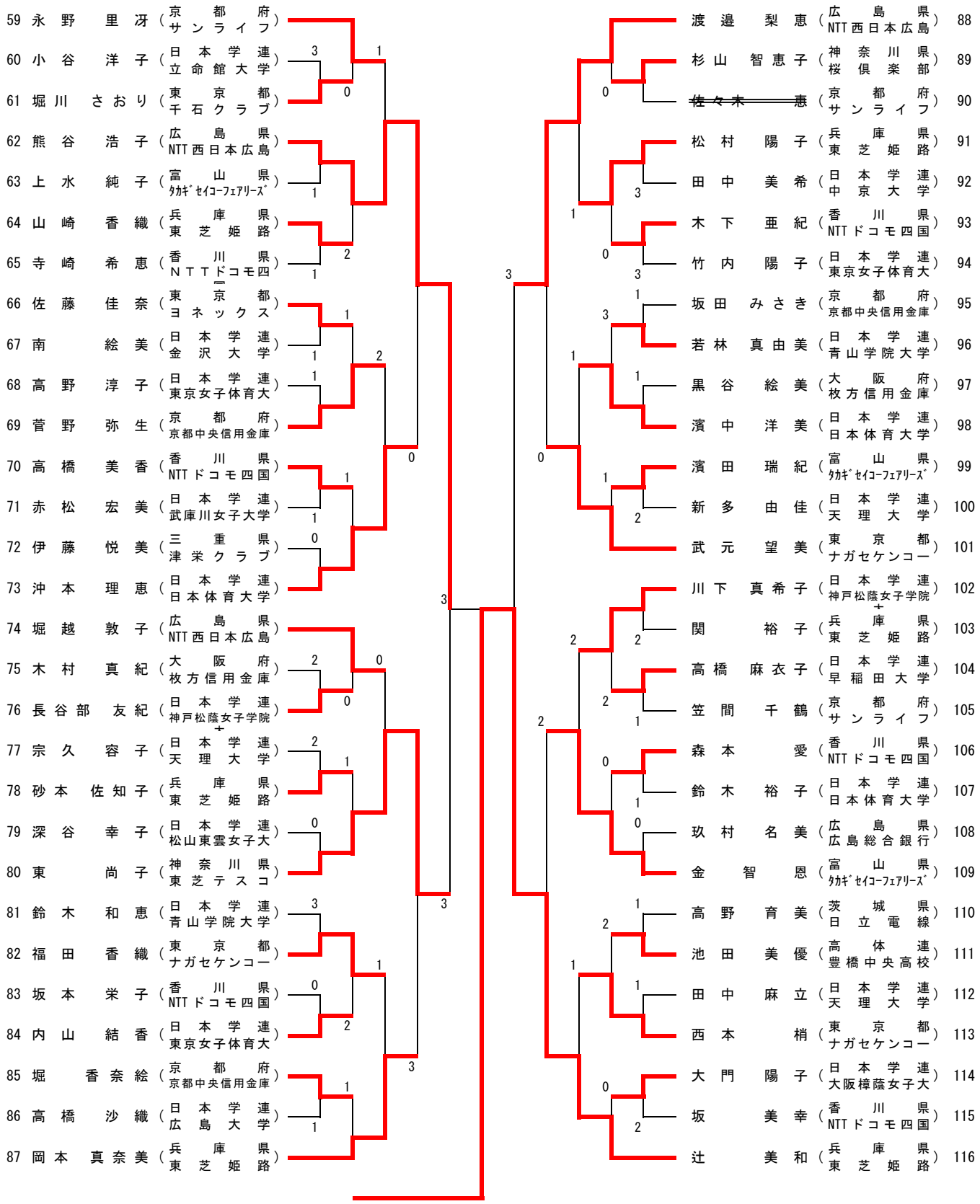
59 永野 里冴（京都府 サンライフ）
60 小谷 洋子（日本学連 立命館大学）
61 堀川 さおり（東京都 千石クラブ）
62 熊谷 浩子（広島県 NTT西日本広島）
63 上水 純子（富山県 ﾀｶｷﾞｾｲｺｰﾌｪｱﾘｰｽﾞ）
64 山崎 香織（兵庫県 東芝姫路）
65 寺崎 希恵（香川県 NTTドコモ四国）
66 佐藤 佳奈（東京都 ヨネックス）
67 南 絵美（日本学連 金沢大学）
68 高野 淳子（日本学連 東京女子体育大）
69 菅野 弥生（京都府 京都中央信用金庫）
70 高橋 美香（香川県 NTTドコモ四国）
71 赤松 宏美（日本学連 武庫川女子大学）
72 伊藤 悦美（三重県 津栄クラブ）
73 沖本 理恵（日本学連 日本体育大学）
74 堀越 敦子（広島県 NTT西日本広島）
75 木村 真紀（大阪府 枚方信用金庫）
76 長谷部 友紀（日本学連 神戸松蔭女子学院）
77 宗久 容子（日本学連 天理大学）
78 砂本 佐知子（兵庫県 東芝姫路）
79 深谷 幸子（日本学連 松山東雲女子大）
80 東 尚子（神奈川県 東芝テスコ）
81 鈴木 和恵（日本学連 青山学院大学）
82 福田 香織（東京都 ナガセケンコー）
83 坂本 栄子（香川県 NTTドコモ四国）
84 内山 結香（日本学連 東京女子体育大）
85 堀 香奈絵（京都府 京都中央信用金庫）
86 高橋 沙織（日本学連 広島大学）
87 岡本 真奈美（兵庫県 東芝姫路）
渡邉 梨恵（広島県 NTT西日本広島）88
杉山 智恵子（神奈川県 桜倶楽部）89
~~佐々木 恵~~（京都府 サンライフ）90
松村 陽子（兵庫県 東芝姫路）91
田中 美希（日本学連 中京大学）92
木下 亜紀（香川県 NTTドコモ四国）93
竹内 陽子（日本学連 東京女子体育大）94
坂田 みさき（京都府 京都中央信用金庫）95
若林 真由美（日本学連 青山学院大学）96
黒谷 絵美（大阪府 枚方信用金庫）97
濱中 洋美（日本学連 日本体育大学）98
濱田 瑞紀（富山県 ﾀｶｷﾞｾｲｺｰﾌｪｱﾘｰｽﾞ）99
新多 由佳（日本学連 天理大学）100
武元 望美（東京都 ナガセケンコー）101
川下 真希子（日本学連 神戸松蔭女子学院）102
関 裕子（兵庫県 東芝姫路）103
高橋 麻衣子（日本学連 早稲田大学）104
笠間 千鶴（京都府 サンライフ）105
森本 愛（香川県 NTTドコモ四国）106
鈴木 裕子（日本学連 日本体育大学）107
玖村 名美（広島県 広島総合銀行）108
金 智恩（富山県 ﾀｶｷﾞｾｲｺｰﾌｪｱﾘｰｽﾞ）109
高野 育美（茨城県 日立電線）110
池田 美優（高体連 豊橋中央高校）111
田中 麻立（日本学連 天理大学）112
西本 梢（東京都 ナガセケンコー）113
大門 陽子（日本学連 大阪樟蔭女子大）114
坂 美幸（香川県 NTTドコモ四国）115
辻 美和（兵庫県 東芝姫路）116