# 女子団体

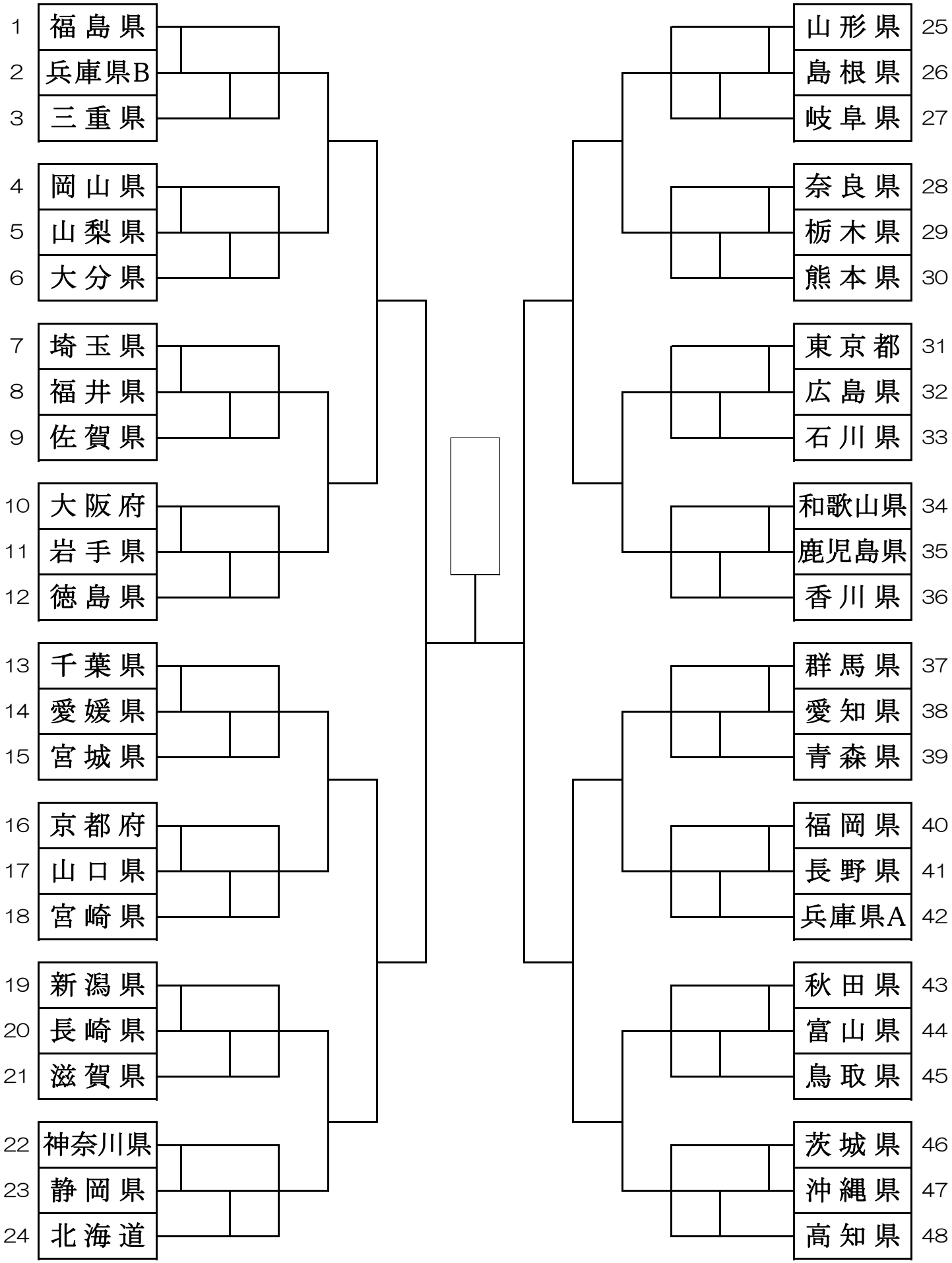
1 福島県
2 兵庫県B
3 三重県
4 岡山県
5 山梨県
6 大分県
7 埼玉県
8 福井県
9 佐賀県
10 大阪府
11 岩手県
12 徳島県
13 千葉県
14 愛媛県
15 宮城県
16 京都府
17 山口県
18 宮崎県
19 新潟県
20 長崎県
21 滋賀県
22 神奈川県
23 静岡県
24 北海道
25 山形県
26 島根県
27 岐阜県
28 奈良県
29 栃木県
30 熊本県
31 東京都
32 広島県
33 石川県
34 和歌山県
35 鹿児島県
36 香川県
37 群馬県
38 愛知県
39 青森県
40 福岡県
41 長野県
42 兵庫県A
43 秋田県
44 富山県
45 鳥取県
46 茨城県
47 沖縄県
48 高知県