女　子　団　体　戦

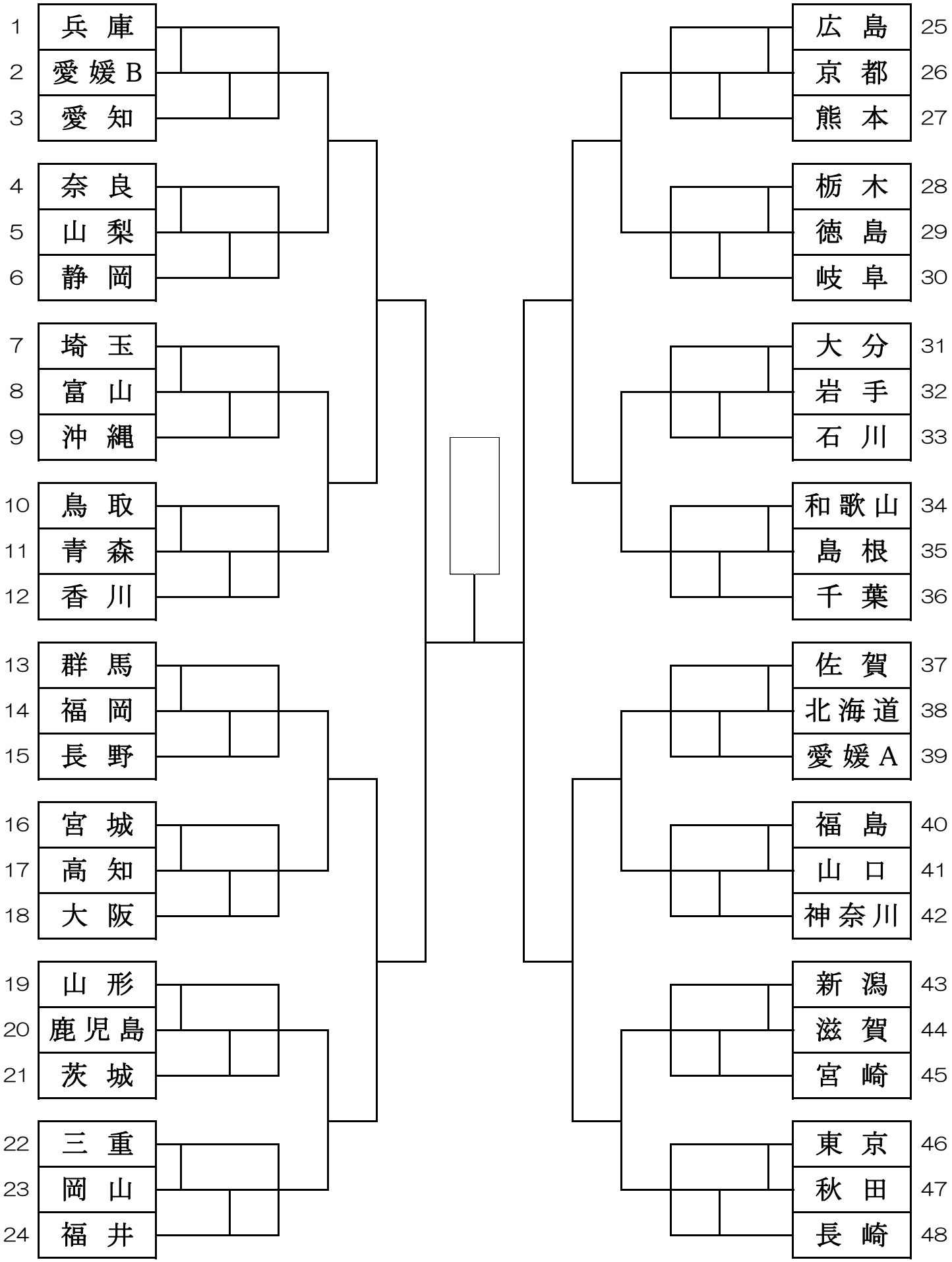
1 兵庫
2 愛媛B
3 愛知
4 奈良
5 山梨
6 静岡
7 埼玉
8 富山
9 沖縄
10 鳥取
11 青森
12 香川
13 群馬
14 福岡
15 長野
16 宮城
17 高知
18 大阪
19 山形
20 鹿児島
21 茨城
22 三重
23 岡山
24 福井
25 広島
26 京都
27 熊本
28 栃木
29 徳島
30 岐阜
31 大分
32 岩手
33 石川
34 和歌山
35 島根
36 千葉
37 佐賀
38 北海道
39 愛媛A
40 福島
41 山口
42 神奈川
43 新潟
44 滋賀
45 宮崎
46 東京
47 秋田
48 長崎