男　子　団　体　戦

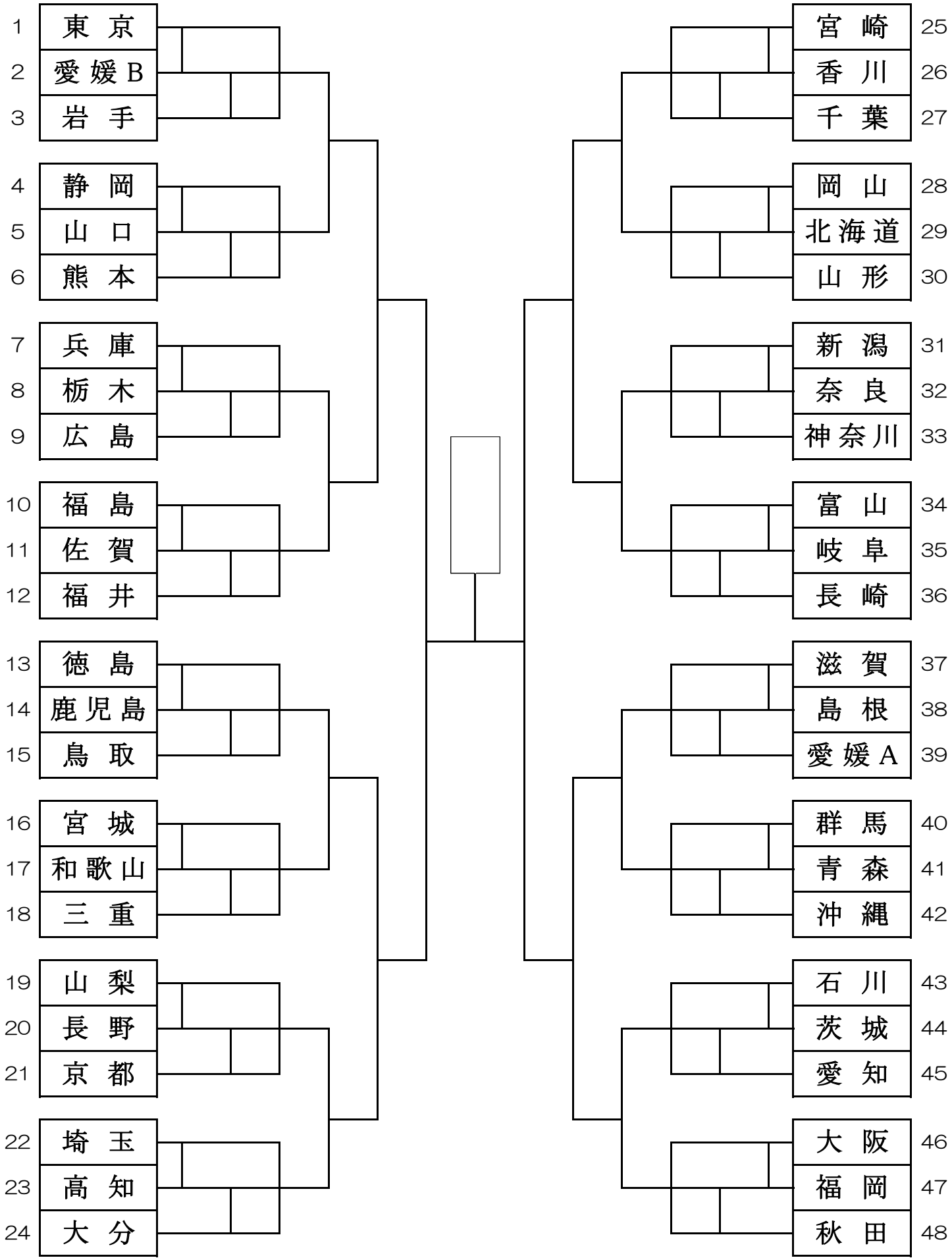
1 東京
2 愛媛B
3 岩手
4 静岡
5 山口
6 熊本
7 兵庫
8 栃木
9 広島
10 福島
11 佐賀
12 福井
13 徳島
14 鹿児島
15 鳥取
16 宮城
17 和歌山
18 三重
19 山梨
20 長野
21 京都
22 埼玉
23 高知
24 大分
25 宮崎
26 香川
27 千葉
28 岡山
29 北海道
30 山形
31 新潟
32 奈良
33 神奈川
34 富山
35 岐阜
36 長崎
37 滋賀
38 島根
39 愛媛A
40 群馬
41 青森
42 沖縄
43 石川
44 茨城
45 愛知
46 大阪
47 福岡
48 秋田