# 女子65歳（1）

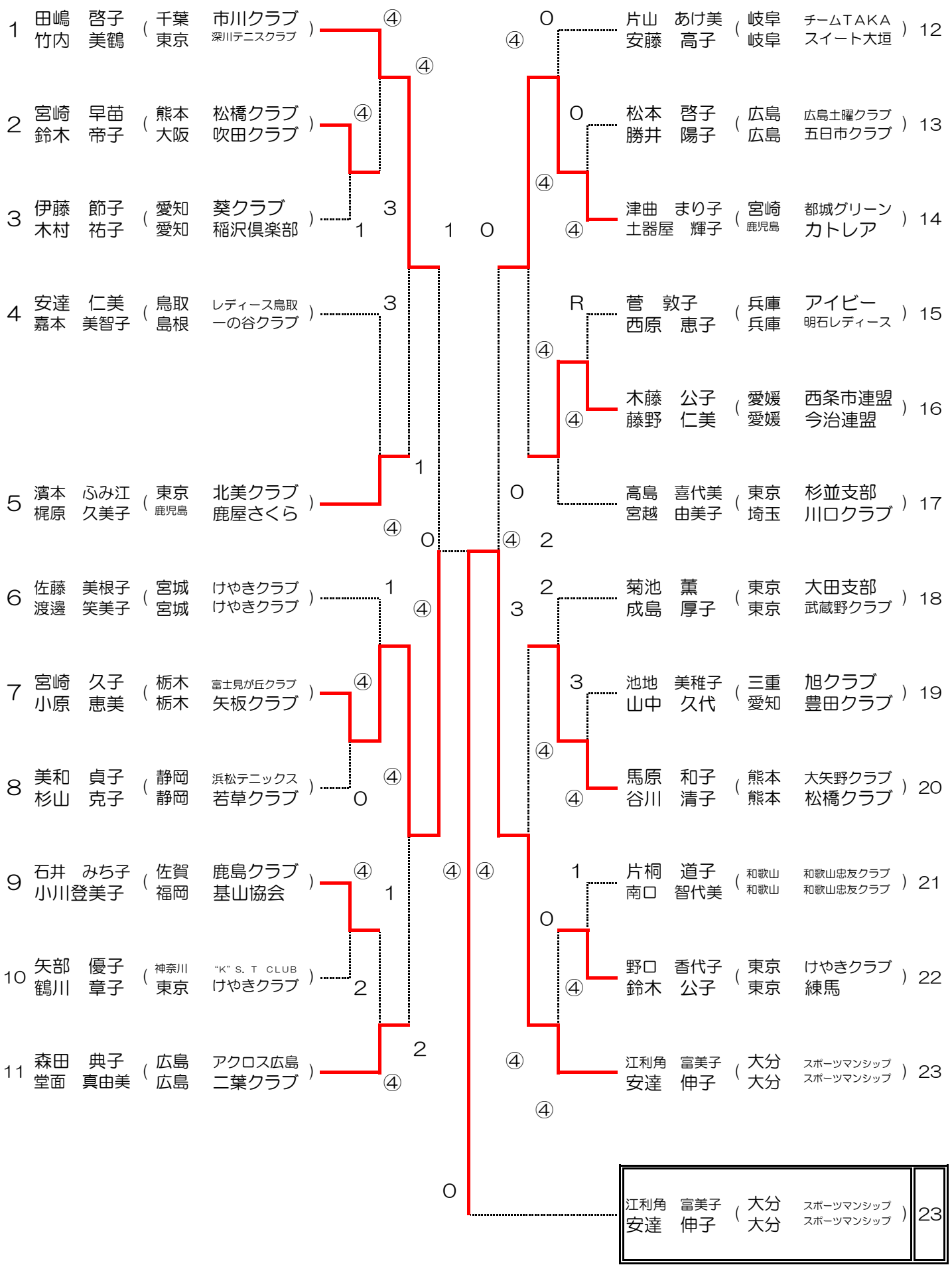
1 田嶋 啓子 千葉 市川クラブ
竹内 美鶴 東京 深川テニスクラブ
2 宮崎 早苗 熊本 松橋クラブ
鈴木 帝子 大阪 吹田クラブ
3 伊藤 節子 愛知 葵クラブ
木村 祐子 愛知 稲沢倶楽部
4 安達 仁美 鳥取 レディース鳥取
嘉本 美智子 島根 一の谷クラブ
5 濱本 ふみ江 東京 北美クラブ
梶原 久美子 鹿児島 鹿屋さくら
6 佐藤 美根子 宮城 けやきクラブ
渡邊 笑美子 宮城 けやきクラブ
7 宮崎 久子 栃木 富士見が丘クラブ
小原 恵美 栃木 矢板クラブ
8 美和 貞子 静岡 浜松テニックス
杉山 克子 静岡 若草クラブ
9 石井 みち子 佐賀 鹿島クラブ
小川登美子 福岡 基山協会
10 矢部 優子 神奈川 "K" S. T CLUB
鶴川 章子 東京 けやきクラブ
11 森田 典子 広島 アクロス広島
堂面 真由美 広島 二葉クラブ
12 片山 あけ美 岐阜 チームTAKA
安藤 高子 岐阜 スイート大垣
13 松本 啓子 広島 広島土曜クラブ
勝井 陽子 広島 五日市クラブ
14 津曲 まり子 宮崎 都城グリーン
土器屋 輝子 鹿児島 カトレア
15 菅 敦子 兵庫 アイビー
西原 恵子 兵庫 明石レディース
16 木藤 公子 愛媛 西条市連盟
藤野 仁美 愛媛 今治連盟
17 高島 喜代美 東京 杉並支部
宮越 由美子 埼玉 川口クラブ
18 菊池 薫 東京 大田支部
成島 厚子 東京 武蔵野クラブ
19 池地 美稚子 三重 旭クラブ
山中 久代 愛知 豊田クラブ
20 馬原 和子 熊本 大矢野クラブ
谷川 清子 熊本 松橋クラブ
21 片桐 道子 和歌山 和歌山忠友クラブ
南口 智代美 和歌山 和歌山忠友クラブ
22 野口 香代子 東京 けやきクラブ
鈴木 公子 東京 練馬
23 江利角 富美子 大分 スポーツマンシップ
安達 伸子 大分 スポーツマンシップ
23 江利角 富美子 大分 スポーツマンシップ
安達 伸子 大分 スポーツマンシップ

# 女子６５（2）

24 笠井　公子 / 飯塚　紀子（愛媛　今治連盟 / 大阪　吹田クラブ）

25 佐原　弘子 / 斉藤　道子（東京　けやきクラブ / 東京　北美クラブ）

26 永友　由利子 / 小野　広子（宮崎　高鍋レディース / 宮崎　都城スマイル）

27 内布　裕子 / 岩村　久留美（熊本　清水レモン / 熊本　清水レモン）

28 竹内　喜代 / 小林　きみ子（静岡　浜松早起会 / 埼玉　秩父COCクラブ）

29 松本　厚子 / 伴戸　明己（岡山　高梁協会 / 北海道　札幌白石クラブ）

30 大西　美稚子 / 阿部　新子（愛知　刈谷クラブ / 愛知　森林クラブ）

31 坂庭　博美 / バージュ　美智子（東京　北美クラブ / 東京　けやきクラブ）

32 吉岡　美恵子 / 井上　美知子（福岡　カトレア / 福岡　小郡クラブ）

33 池田　愛子 / 豊田　恵美（広島　呉クリンクラブ / 広島　呉ぜんりん会）

34 稲田　和子 / 桑園　礼子（兵庫　三田クラブ / 熊本　松橋クラブ）

35 岸　知恵子 / 春日君江（栃木　サンスポーツクラブ / 東京　チームNARO）

36 増田　加奈 / 神野　弓子（愛知　岡崎バード / 愛知　すみれクラブ）

36 増田　加奈 / 神野　弓子（愛知　岡崎バード / 愛知　すみれクラブ）

37 釜石　礼子 / 小早川　より子（栃木県　足利クラブ / 栃木県　足利クラブ）

38 藤井　明子 / 鳥飼　知代子（佐賀　若楠クラブ / 佐賀　基山協会）

39 佐々木　美知子 / 与座　洋子（東京　昭島クラブ / 東京　けやきクラブ）

40 髙瀬　喜美子 / 山崎　和子（熊本　松橋クラブ / 熊本　人吉クラブ）

41 榎本　恵子 / 小野山　佳子（和歌山　和歌山忠友クラブ / 和歌山　和歌山忠友クラブ）

42 大丸　美秋 / 中原　孝子（広島　がんばろう会 / 広島　がんばろう会）

43 渡辺　須磨子 / 犬伏　恵美子（徳島　徳島庭球倶楽部 / 徳島　徳島抽栄会）

44 菅　美弥子 / 柏原　敦子（兵庫　垂水クラブ / 兵庫　明石レディース）

45 北　小夜子 / 福山　みどり（鹿児島　サンレディース / 鹿児島　伊敷レディース）

46 二木　美佐子 / 菅井　洋子（東京　台東グリーンテニスクラブ / 千葉　明日香）

36 増田　加奈 / 神野　弓子（愛知　岡崎バード / 愛知　すみれクラブ）