第13回　都道府県対抗全日本中学生大会
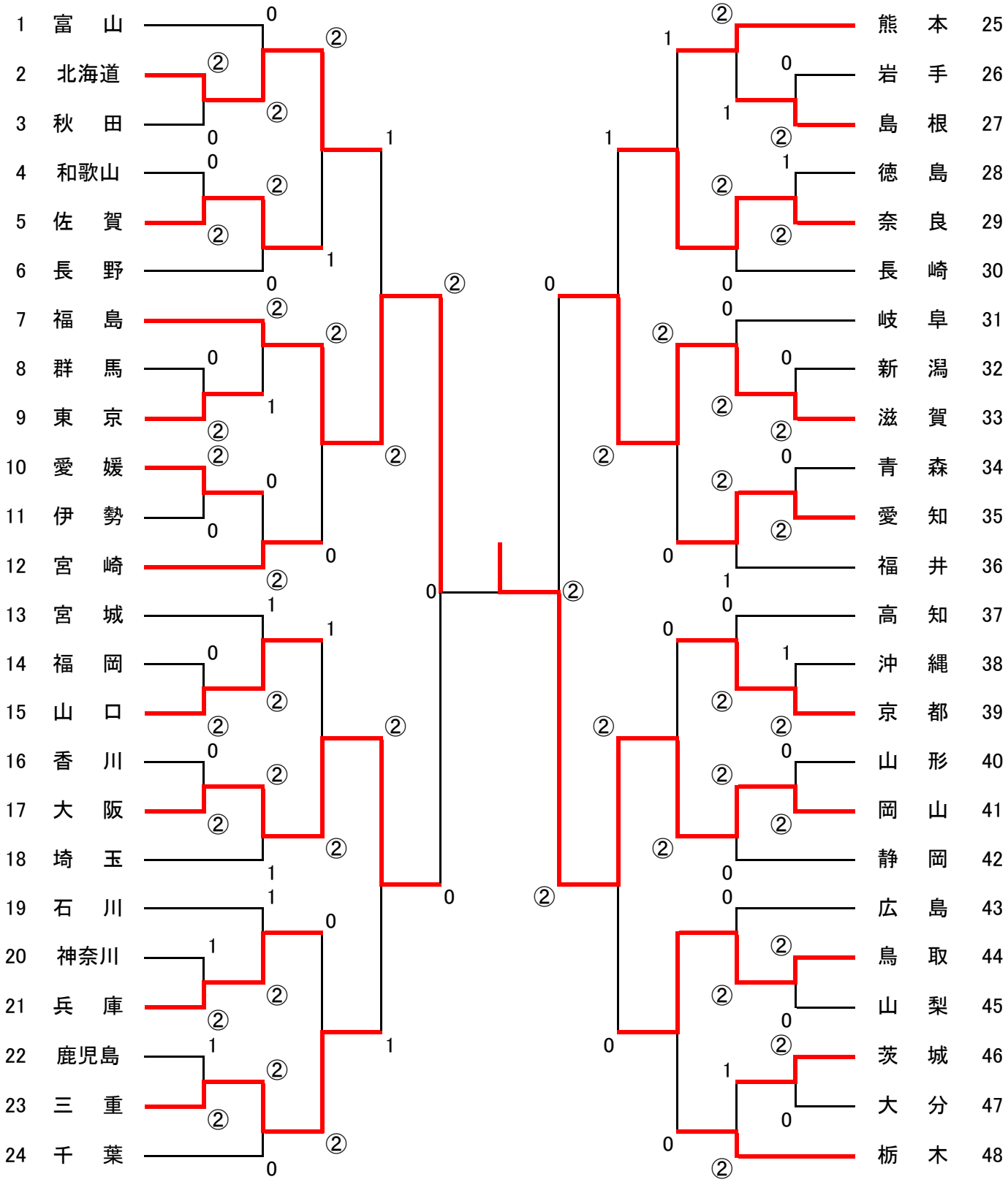
団体戦　　女子の部