男　子　団　体　戦

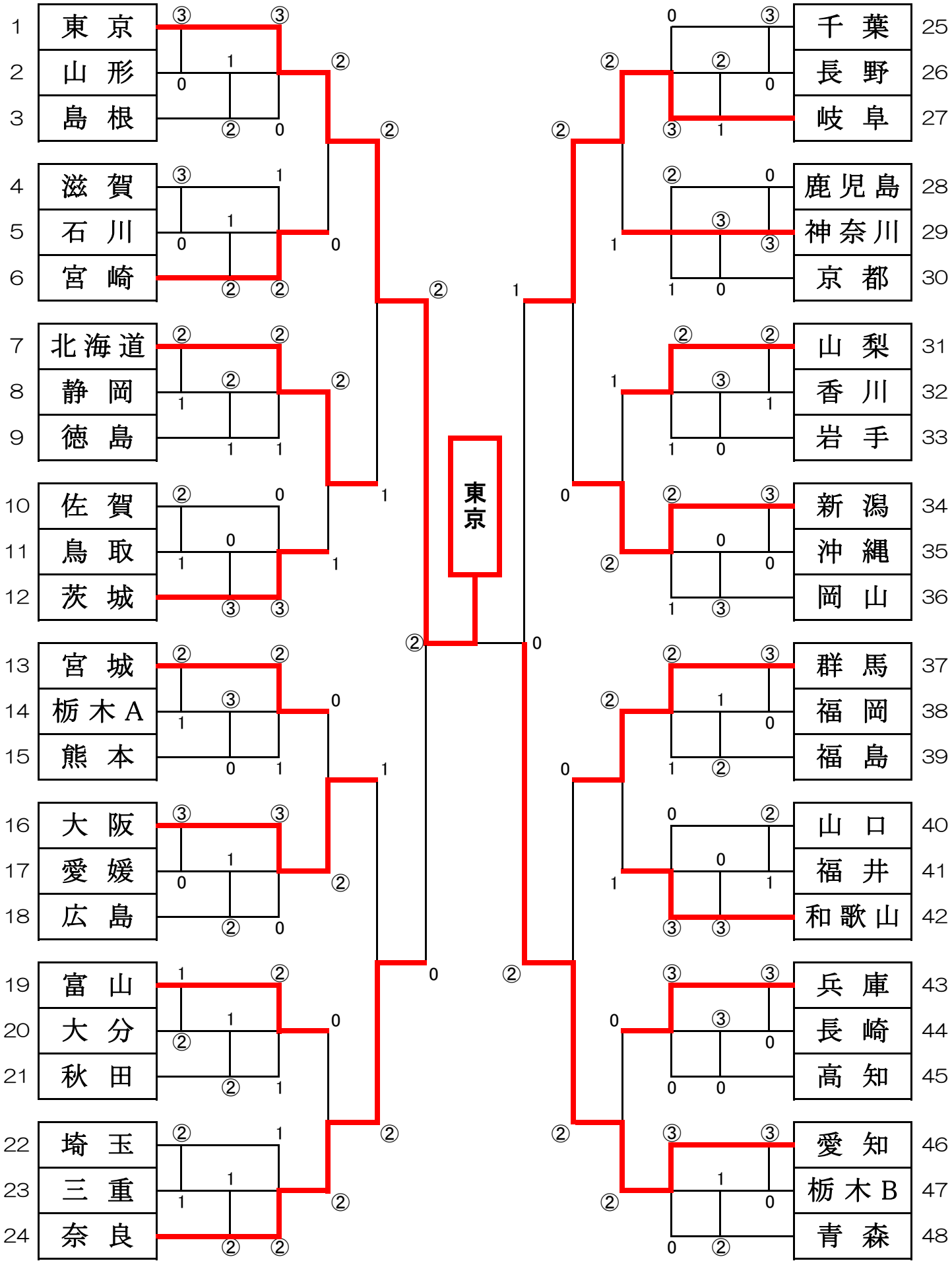
1 東京
2 山形
3 島根
4 滋賀
5 石川
6 宮崎
7 北海道
8 静岡
9 徳島
10 佐賀
11 鳥取
12 茨城
13 宮城
14 栃木A
15 熊本
16 大阪
17 愛媛
18 広島
19 富山
20 大分
21 秋田
22 埼玉
23 三重
24 奈良
25 千葉
26 長野
27 岐阜
28 鹿児島
29 神奈川
30 京都
31 山梨
32 香川
33 岩手
34 新潟
35 沖縄
36 岡山
37 群馬
38 福岡
39 福島
40 山口
41 福井
42 和歌山
43 兵庫
44 長崎
45 高知
46 愛知
47 栃木B
48 青森
東京