U-17男子

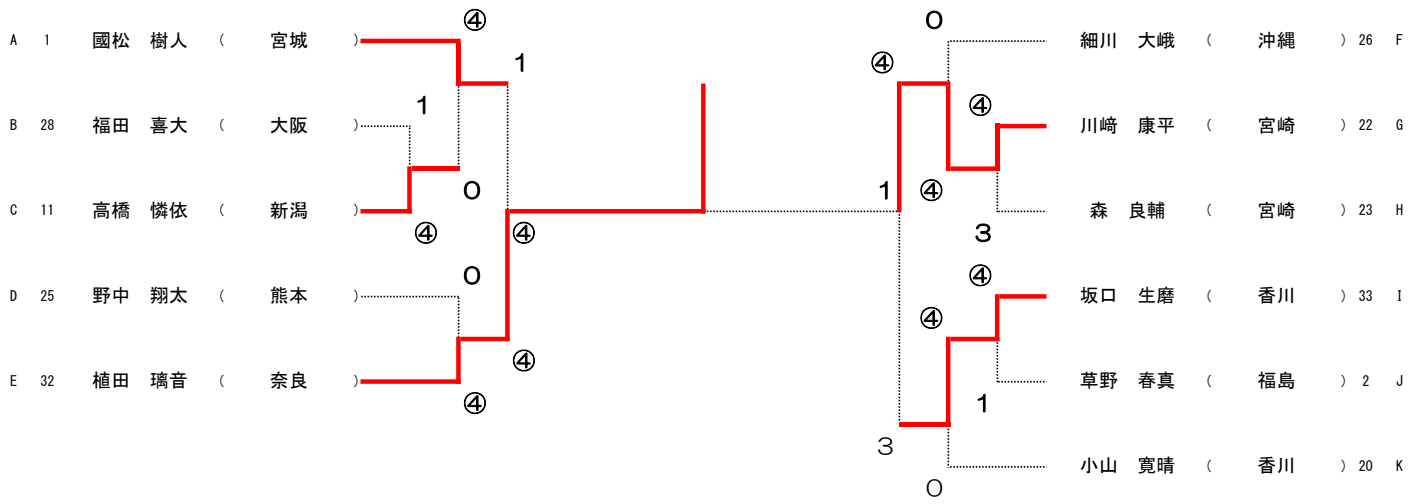

優勝	32	植田 璃音	(	奈良)
準優勝	22	川﨑 康平	(	宮崎)
第3位	1	國松 樹人	(	宮城)
第3位	33	坂口 生磨	(	香川)