男子団体

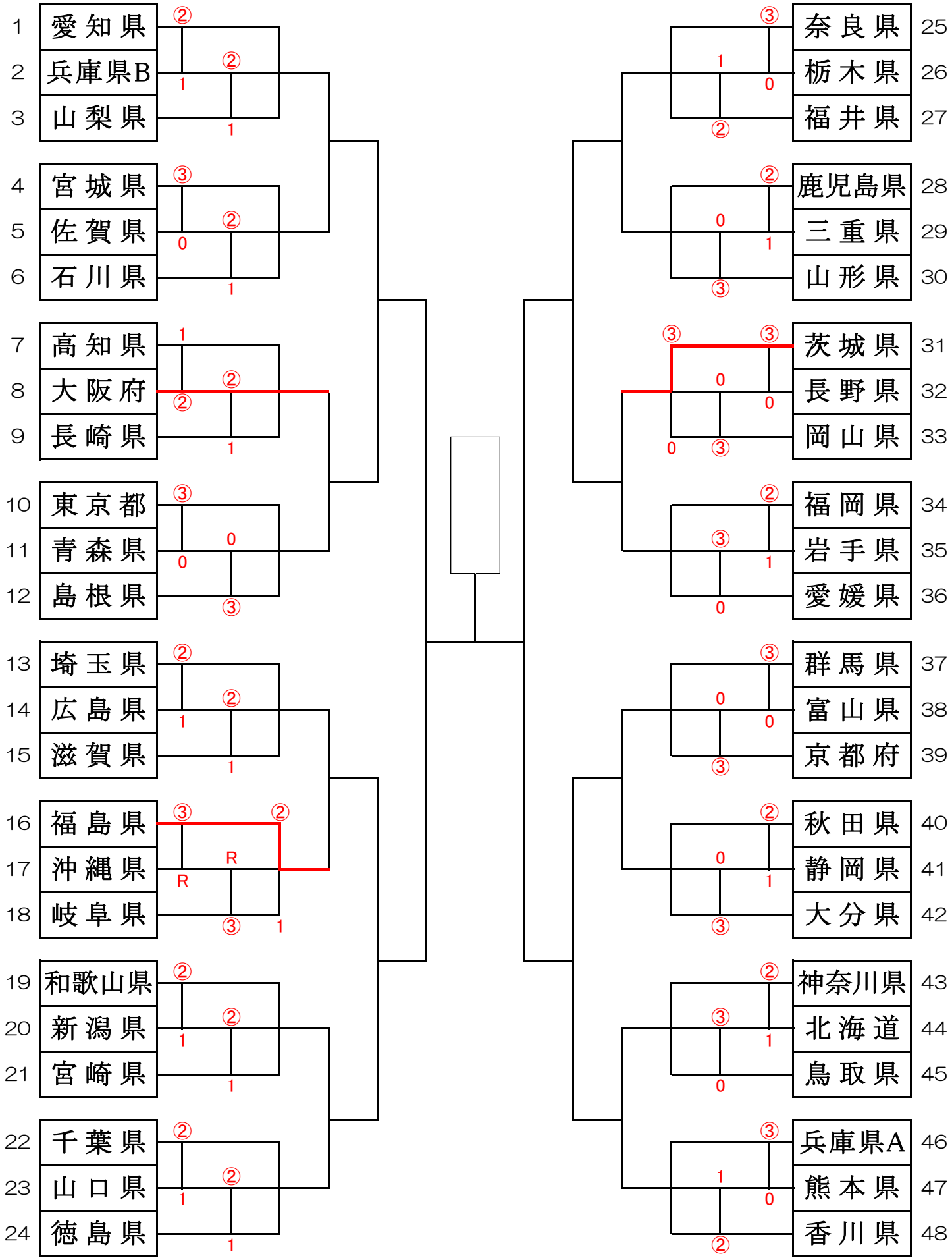
1 愛知県
2 兵庫県B
3 山梨県
4 宮城県
5 佐賀県
6 石川県
7 高知県
8 大阪府
9 長崎県
10 東京都
11 青森県
12 島根県
13 埼玉県
14 広島県
15 滋賀県
16 福島県
17 沖縄県
18 岐阜県
19 和歌山県
20 新潟県
21 宮崎県
22 千葉県
23 山口県
24 徳島県
25 奈良県
26 栃木県
27 福井県
28 鹿児島県
29 三重県
30 山形県
31 茨城県
32 長野県
33 岡山県
34 福岡県
35 岩手県
36 愛媛県
37 群馬県
38 富山県
39 京都府
40 秋田県
41 静岡県
42 大分県
43 神奈川県
44 北海道
45 鳥取県
46 兵庫県A
47 熊本県
48 香川県